Operator Gazociągów Przesyłowych
GAZ-SYSTEM S.A.
Oddział w Tarnowie
Dział Techniczny
33-152 Pogórska Wola 450

Załącznik nr 3

PSP 731090

Węzeł Rozdzielczo - Pomiarowy ROZWADÓW

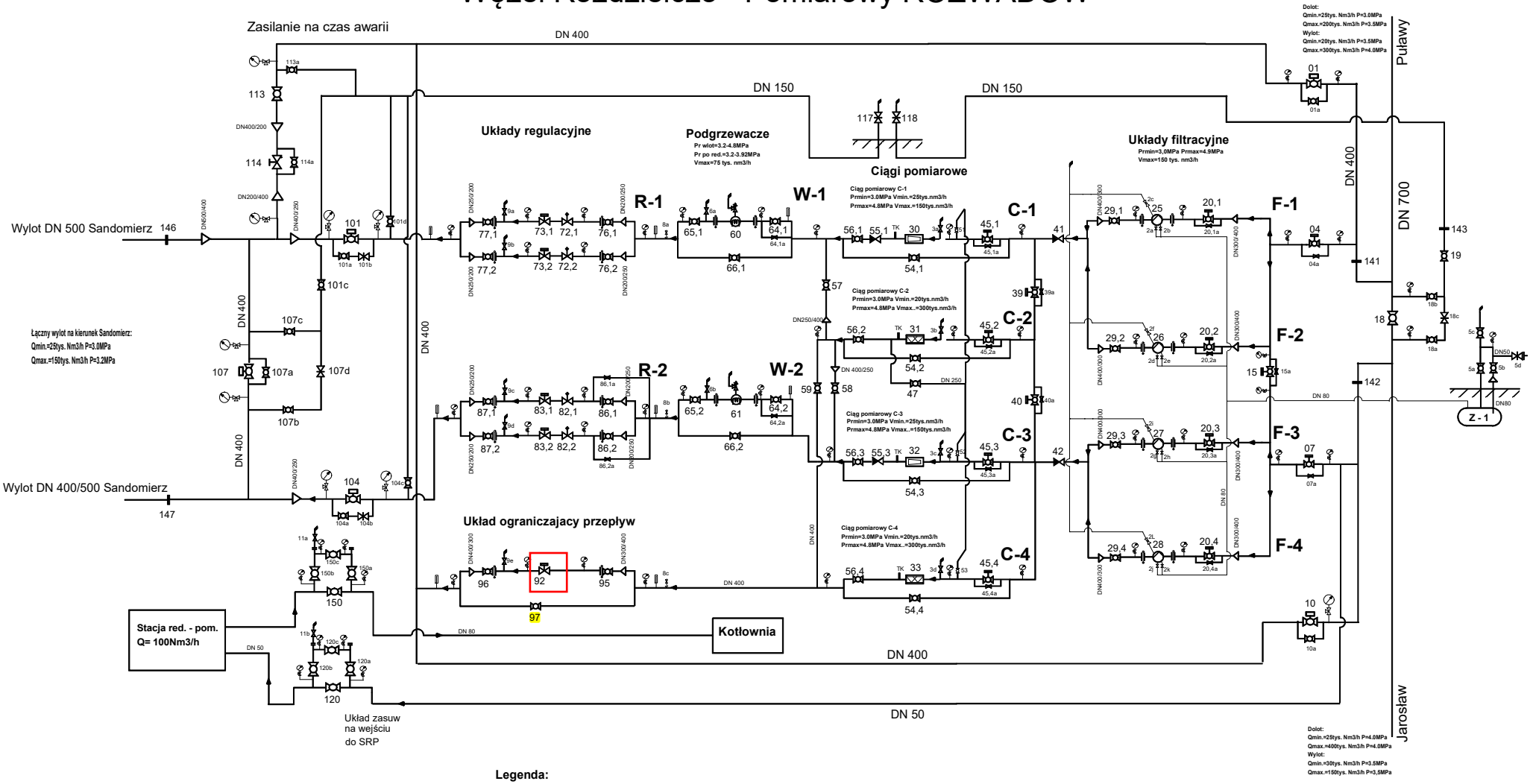

Legenda:

- armatura odcinająca
- zawór zwrotny
- zawór regulacyjny z napędem sterowany zdalnie
- kurek kulowy z napędem sterowany zdalnie
- kurek kulowy z napędem ręcznym
- zawór regulacyjny ręczny
- zasuwa klinowa
- zawór szybkozamykający
- monoblok izolacyjny
- manometr
- termometr
- gazomierz turbinowy
- okular - zaślepka
- kierunek przepływu gazu
- zwężka
- zawór bezpieczeństwa
- zespół dozowania metanolu